DISEGNA LA LIVREA DELLA PORSCHE DI FENICI
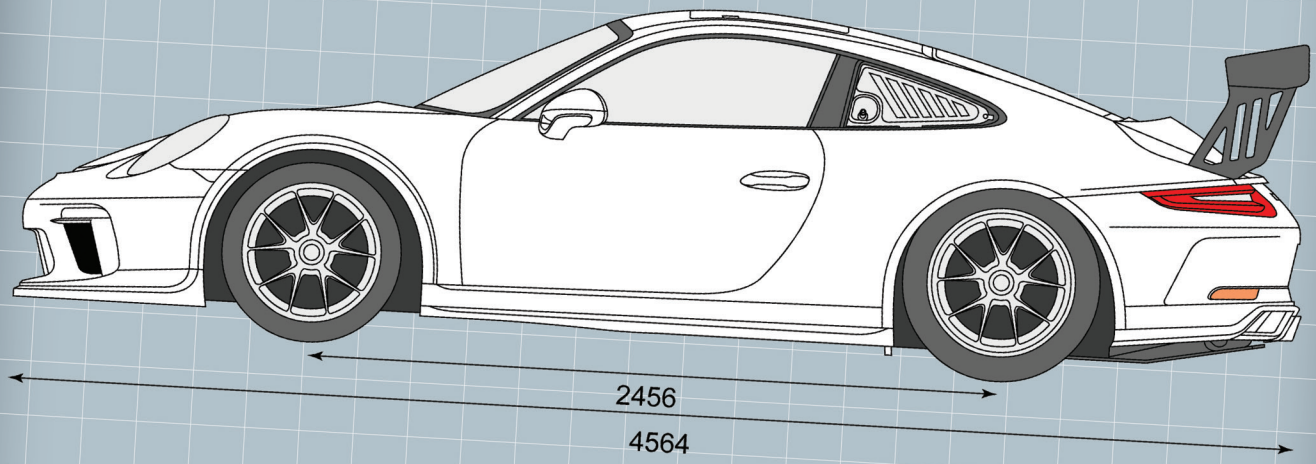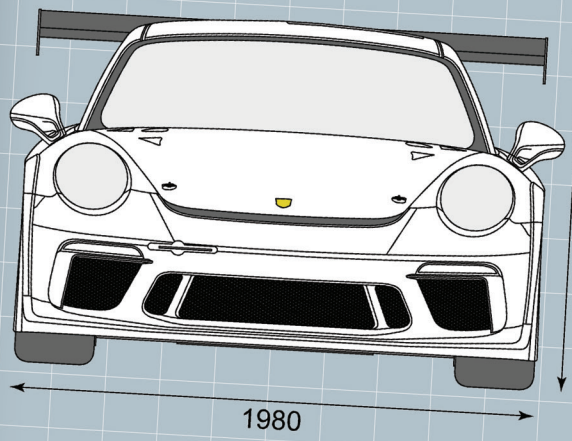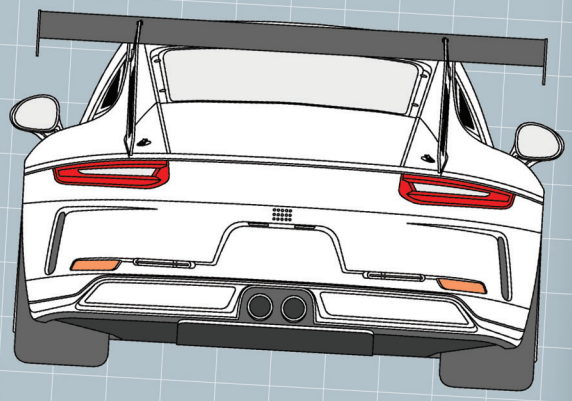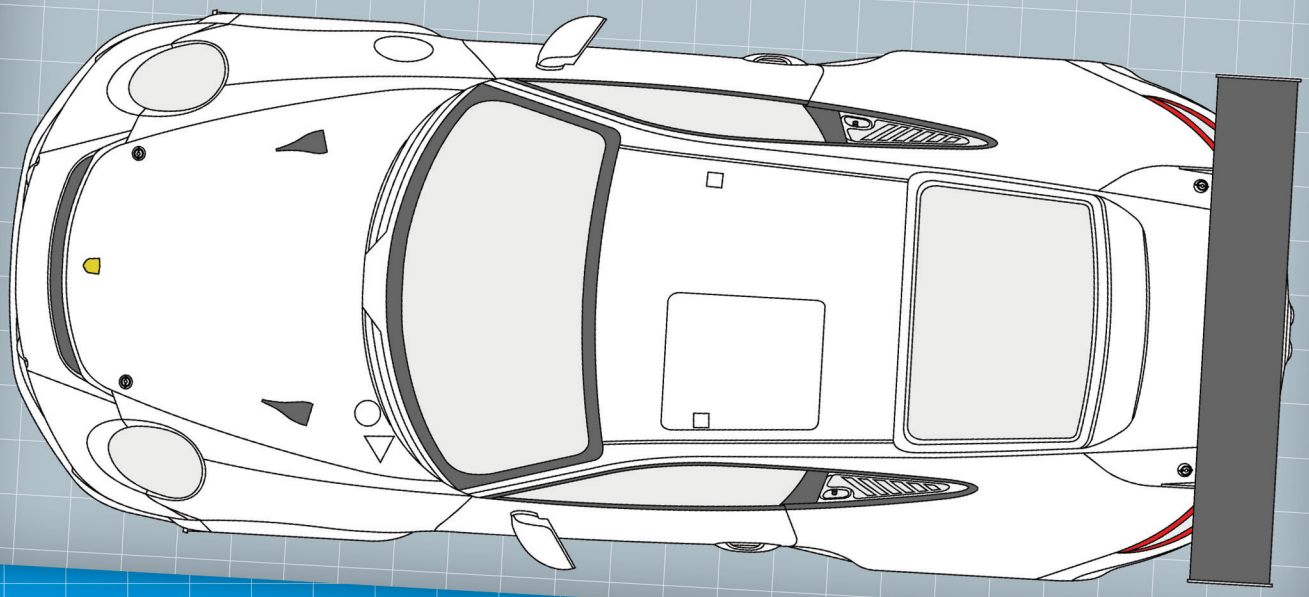
Sulla rivista, il sito e i canali social ufficiali, Autosprint apre uno speciale contest di un mese per ideare e disegnare la livrea della Porsche 911 GT3 Cup di Fenici. Per inviare i propri progetti (info@ffmotorsport.com) i lettori hanno tempo fino a martedì 4 maggio 2021. La livrea vincitrice sarà quindi realizzata sulla vettura e il vincitore sarà invitato alla presentazione di team e auto il 24 maggio a Vallelunga. L'iniziativa prevede anche la possibilità di fare un "hot lap" a bordo e un abbonamento gratuito di 12 mesi ad Autosprint.